VECTOR OPTICS®

SCRAPPER

红点瞄准镜用户手册

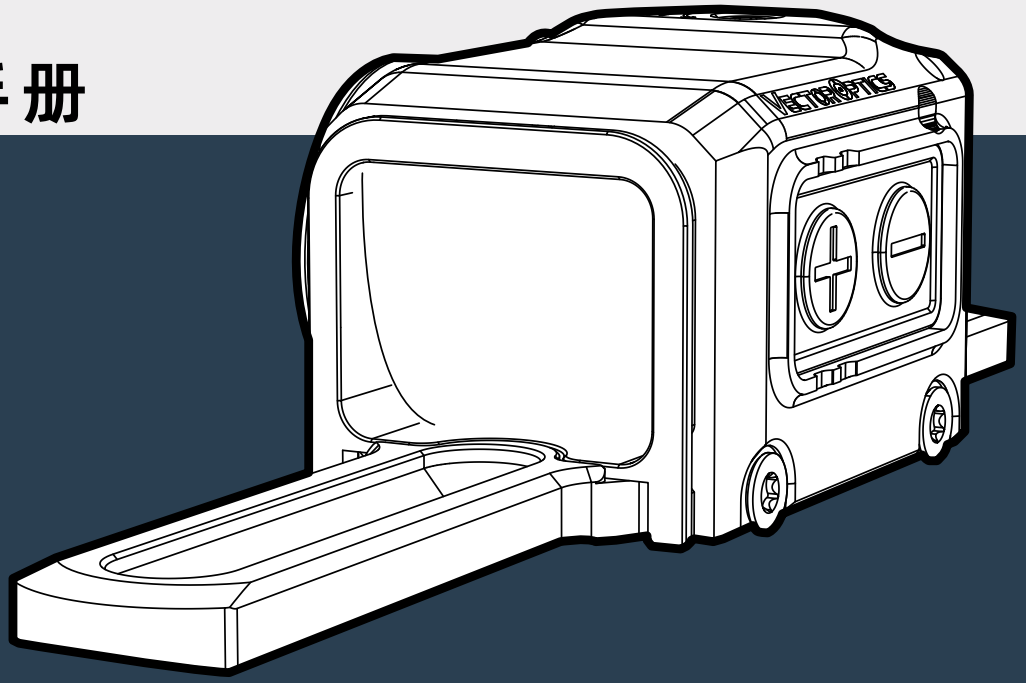

SCRD-87 系列 中文

使用前请阅读！！！

阅读并理解您枪支和瞄准镜手册的内容。在操作枪支时，请遵守所有标准安全预防措施和程序。

扫描二维码了解更多关于VectorOptics的信息。

VECTOROPTICS　USER MANUAL　FACEBOOK　INSTAGRAM

切勿通过红点瞄准镜（或任何其他光学仪器）直视太阳。这可能会对您的眼睛造成永久性损伤。确保枪支已卸下弹药并指向安全方向。

目录

底座 & 安装 4

零位调节 6

开关和照明调节 6

电池更换 7

维护 8

储存 8

分划 9

质保 10

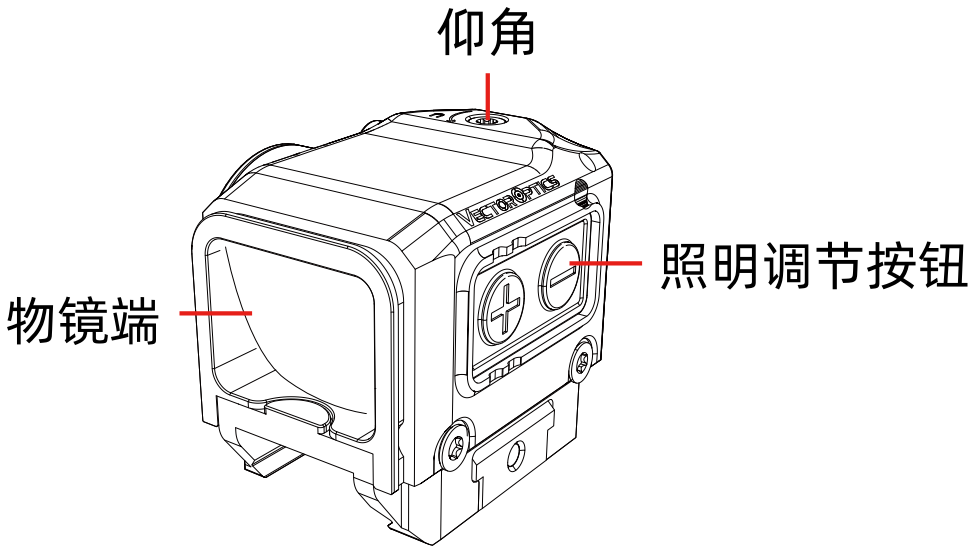

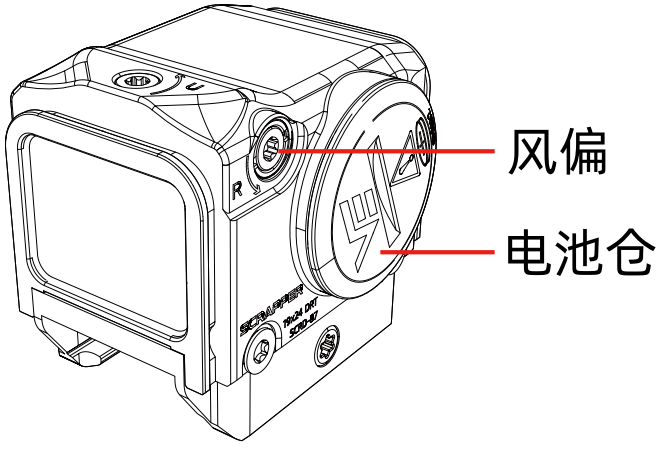

安装

红点瞄准镜通过其一体式皮卡汀尼导轨安装座直接安装在枪械上。安装时，请确保瞄准镜的物镜端朝向枪口方向。

安装前，请确保霰弹枪已完全退弹。检查枪管、膛室及弹仓，确认枪械内没有任何弹药。

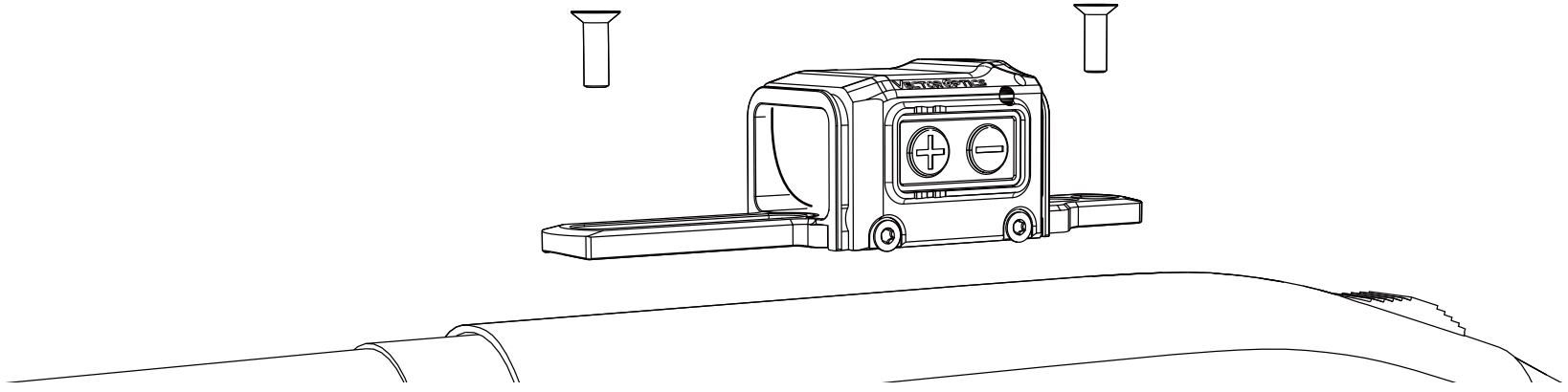

螺丝规格	M4x7	8-40	8-36	6-48
扭矩	3.12 N·m (27.6 in-lb)	3.2-3.4 N·m (28-30 in-lb)	3.2-3.4 N·m (28-30 in-lb)	2.0-2.5 N·m (18-22 in-lb)

① **放置红点瞄准镜：** 将红点瞄准镜的后部安装孔与霰弹枪机匣上最后方的安装孔对齐。

② **选择螺丝：** 从产品随附的螺丝中选择合适规格的螺丝。

③ **安装螺丝：** 先将一颗螺丝较松地旋入后部安装孔，再将第二颗螺丝较松地旋入前部安装槽。如有其他可用安装孔，可根据实际情况较松地安装第三颗和第四颗螺丝。

④ **拧紧螺丝：** 首先将后部安装孔中最后方的螺丝拧紧至规定扭矩。接着将前部安装槽中最靠前的螺丝拧紧至规定扭矩，然后将其余螺丝拧紧至相同扭矩。

⑤ **复查所有螺丝：** 检查所有螺丝是否已正确拧紧，并确认红点瞄准镜安装牢固。

零位调节

该红点瞄准镜具有仰角和风偏调节。根据弹着点的位置，需要调整仰角和风偏。仰角为上下垂直调整，通常在红点瞄准镜的顶部;风偏为左右水平调整，通常在红点瞄准镜的右侧。

将红点瞄准镜安装好后，瞄准到50码外的目标上。慢慢地射击3到5发测试弹药。按照您想要移动弹着点的方向调整风偏和仰角旋钮。如果您的弹着点低于目标点，请向上拨动至零点。如果您的弹着点在目标点左侧，请向右拨动至零点。每次调节都会移动弹着点。再射击另外3到5组测试弹药。重复此过程，直至弹着点与瞄准点一致。

开关和照明调节

红点瞄准镜通过位于左侧的开/关开关激活。该红点瞄准镜具有9档可见照明和2档夜视照明。短按任意开关0.5秒可打开设备。随后按下开关“+”可增加照明的亮度。按下“-”开关可降低照明的亮度。长按“-”开关超过3秒可关闭红点瞄准镜。

运动传感 (MOS):

若瞄准镜配备此功能，在静止数分钟后将自动关机，并可在感应到任何动作时瞬间重新启动。

电池更换

本红点瞄准镜由一颗CR2032纽扣电池供电。如果红点变暗或无法开机，您需要更换电池。

操作如下：

① 旋开电池仓盖；

② 根据机身所标示的电池方向放入一枚新电池；

③ 旋紧电池仓盖。

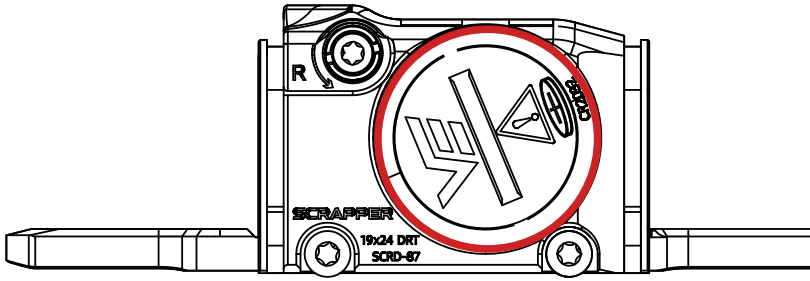

⚠ 警告

- **吞咽危险：**本产品含有纽扣电池或硬币电池；
- 如果误吞，可能导致死亡或严重伤害；
- 误吞纽扣电池或硬币电池可能在短短2小时内引起内部化学灼伤；
- 请将新电池和已用电池放在儿童接触不到的地方；
- 如果怀疑电池被吞咽或插入身体任何部位，请立即就医；
- 电池误用或滥用可能导致泄漏、火灾或爆炸。

维护

请妥善保养您的红点瞄准镜。管本产品结构坚固耐用，但仍属于精密光学仪器。

- 在清洁镜头时，吹掉灰尘，或使用柔软的镜头刷清理污垢。指纹和润滑剂可以用镜头清洁液浸湿，然后用擦镜布或柔软的清洁棉布进行擦拭；
- 红点瞄准镜的所有可转动部件都是永久润滑的，不要尝试再次润滑它们；
- 除了偶尔用软布擦去灰尘或指纹外，红点瞄准镜的外表面不需要维护；
- 请常用红点瞄准镜保护壳。

储存

为了延长设备的使用寿命并保持其最佳性能，请勿将设备直接暴露在室外的高温环境下，如阳光直射的车内、火炉或其他热源附近。高温会导致设备内部部件变形或损坏。如果设备不得不在室外存放，请采取必要措施遮挡阳光。可以使用一块有色且避沙的毛巾或裱有锡箔的遮挡工具。不建议使用黑色的遮挡物，因为它们会吸收热量，使情况变得更糟。在室内环境下，您可以将设备存放在阴凉、干燥的地方，如车辆后备箱、橱柜或阴凉壁橱内。避免将设备存放在高温或潮湿的地方。

分划

多分划（如适用）

同时按住“+”“-”按键切换分划图案。

3MOA

SCRD-87

3MOA

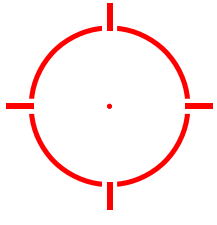

3+65MOA

SCRD-D87

维特光学终生质保服务

您的维特光学 Continental、Tauron、Paragon、Scrapper和Frenzy系列产品，均享有T-VIP终身保修服务。一旦您的产品出现任何质量问题或损坏，我们会尽最大努力，为您免费维修或更换损坏的产品。如果产品无法修复，我们将为您提供全新的同款或同等型号的产品。我们对产品质量充满信心，并承诺全力以赴确保您的满意。您可以完全信赖我们的T-VIP终身保修服务。

-无限的终身保修;

-全天在线回复;

-免费维修或更换;

-允许转让;

-无需发票或收据;

-们不会询问您故障原因，但如您提供反馈，我们将非常感激;

-退换货包运费。

本保修不涵盖产品丢失、盗窃、故意损坏、滥用、错误使用或修改。此保修不适用于电子组件或电池。

如需保修服务，请通过电子邮件联系客户服务部门（service@vectoroptics.com），获取退货说明。如需退货，请确保寄送过程中的跟踪记录，我们对您的产品不负责，直到它被我们的客户服务部门收到。

对于非直接从我们公司购买的产品，请联系当地经销商获取适用的保修信息。

任何保修都必须通过以下链接进行注册并完整填写保修条款：

warranty.vectoroptics.com

感谢您的支持！祝您安全愉快！

SCRAPPER

RED DOT SIGHT

Manual # Scrapper Series

2026101901

:www.vectoroptics.com

@vector_optics